Iris

Köksblandare med utdragbar pip

Art.nr.	911206135
Ytbehandling:	Matt svart
Serie:	Iris
RSK nummer:	8312310
EAN	5708516850717



Egenskaper:

120 graders svängbarhetsbegränsning
Keramisk insats
Kallstart
Flöde max. 6 l/min (v/ 300kpa)

Unika egenskaper



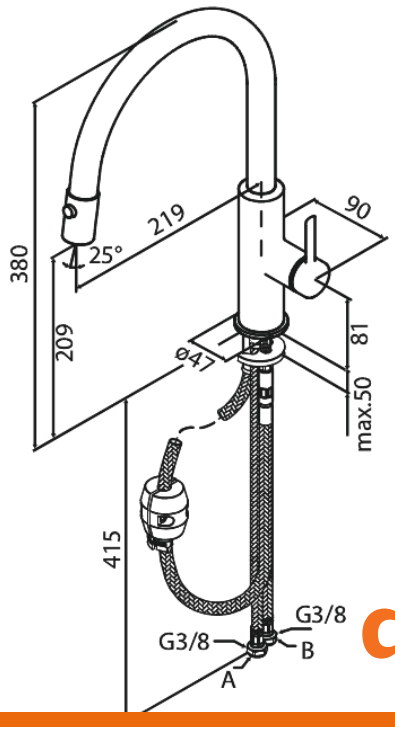

FM Mattsson AB
Box 480, SE-792 27 Mora

Tel.: 0250-59 64 50 kundservice@fmmattssongroup.com

För mer information besök https://damixa.se

damixa