Pine

Thermixa 700 termostablandare

Art.nr.	574570000	**RSK nummer:**	8351415
Ytbehandling:	Krom	**EAN**	5708516821601
Serie:	Pine		

Egenskaper:

Keramisk insats
Skållningsskydd
Flöde 12 l/min
Ljudklass 1
Standard 150 mm c/c
Eco-Klick vattensparfunktion
1/2" anslutning för handduschslang

Unika egenskaper

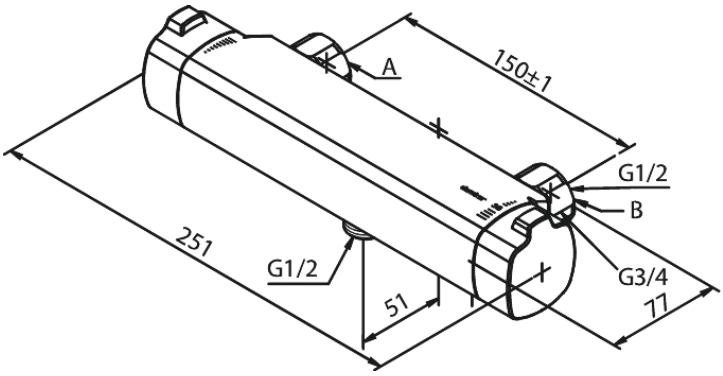

FM Mattsson AB
Box 480, SE-792 27 Mora

Tel.: 0250-59 64 50 kundservice@fmmattssongroup.com

För mer information besök https://damixa.se

damixa