Core

Köksblandare med diskmaskinsavstängning

Art.nr.	590716100
Ytbehandling:	Matt svart
Serie:	Core
RSK nummer:	8312068
EAN	5708516837152



Egenskaper:

1-grepps blandare
Keramisk insats
Flöde max. 6 l/min (v/ 300kpa)
Ljudklass 1
Diskmaskinsavstängning
110 graders svängbarhetsbegränsning
En 60 graders svängbegränsare ingår i kartongen

Unika egenskaper



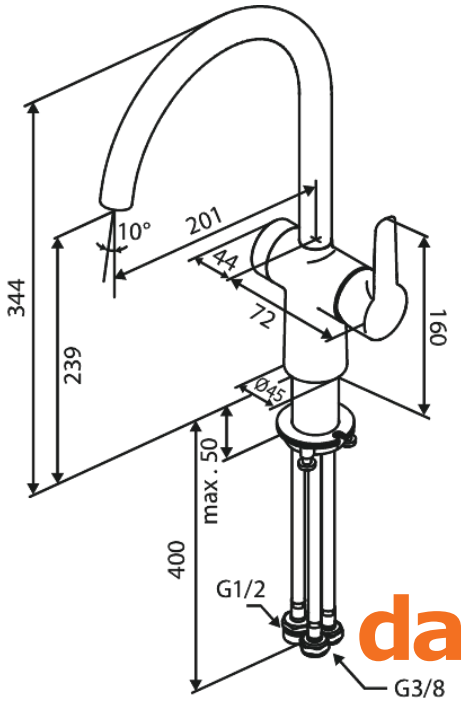

FM Mattsson AB
Box 480, SE-792 27 Mora

Tel.: 0250-59 64 50 kundservice@fmmattssongroup.com

För mer information besök https://damixa.se

damixa