Silhouet

Instant kokande köksblandare

Art.nr.	746968700	**EAN**	5708516834700
Ytbehandling:	Borstad Koppar		
Serie:	Silhouet		

Egenskaper:

120 graders svängbarhetsbegränsning
Keramisk insats
Kallstart
Ljudklass 1
4 liter boiler
Standby 1 KWH/døgn

Unika egenskaper

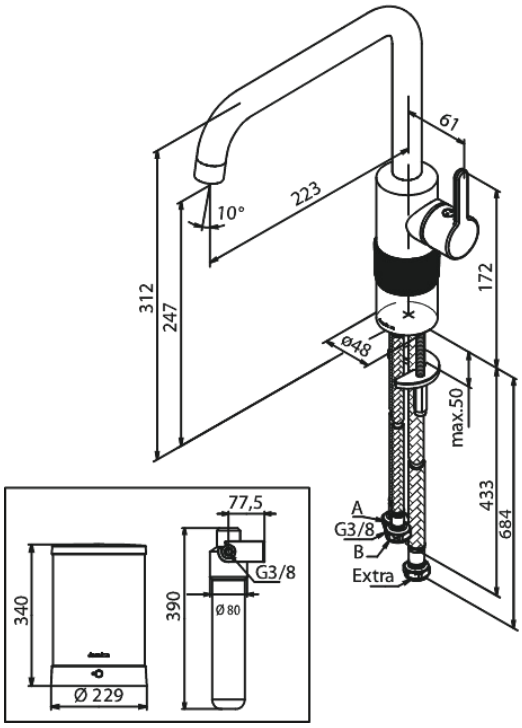

FM Mattsson AB
Box 480, SE-792 27 Mora

Tel.: 0250-59 64 50 kundservice@fmmattssongroup.com

För mer information besök https://damixa.se

damixa