Bottenventil, alltid öppen

Art.nr.	238607900
Ytbehandling:	Borstad Mässing
Serie:	
RSK nummer:	8570051
EAN	5708516838920



Egenskaper:

Ø63
Max. 63mm

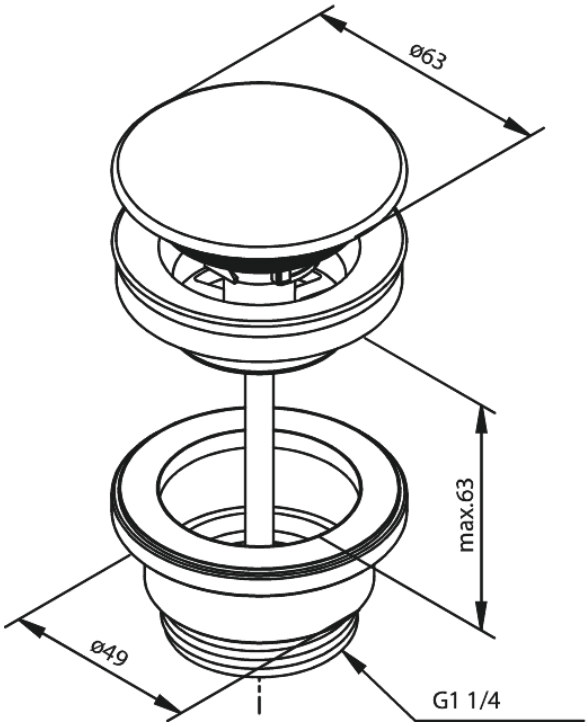

FM Mattsson AB
Box 480, SE-792 27 Mora

Tel.: 0250-59[illegible] info.service@fmmattssongroup.com

För mer information besök https://damixa.se

damixa