Silhouet

Flex duschset

Art.nr.	766882100	**RSK nummer:**	8320319
Ytbehandling:	Mattvit	**EAN**	5708516833390
Serie:	Silhouet		

Egenskaper:

Flöde 9 l/min
3 duschfunktioner
Adjustable wall brackets
1500 mm duschslang

Unika egenskaper

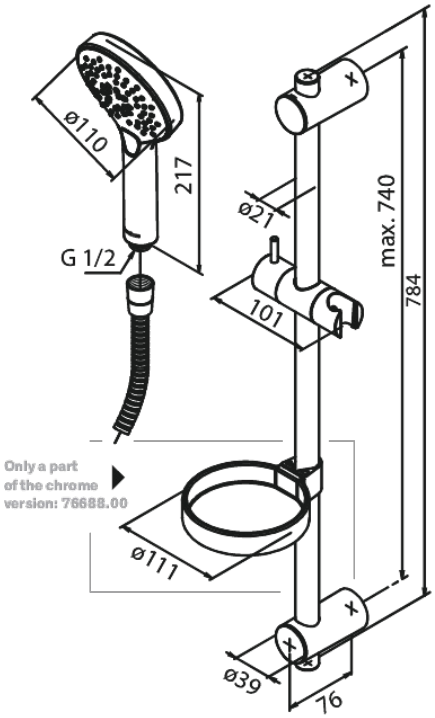

FM Mattsson AB
Box 480, SE-792 27 Mora

Tel.: 0250-59 64 50 kundservice@fmmattssongroup.com

För mer information besök https://damixa.se

damixa