Silhouet

Takduschpaket 150 MM CC

Art.nr.	579544600	**RSK nummer:**	8351157
Ytbehandling:	Steel	**EAN**	5708516824855
Serie:	Silhouet		

Egenskaper:

Justerbar höjd
1750 mm metallslang till dusch, med anti-twist
Integrerad omskiftare
Standard 150 mm c/c
3/4" Täckkappor och excenterkopplingar
Innehåller taksil 250 mm, handdusch och slang
Taksil max. 9 l/m / Handdusch max. 9 l/m

Unika egenskaper

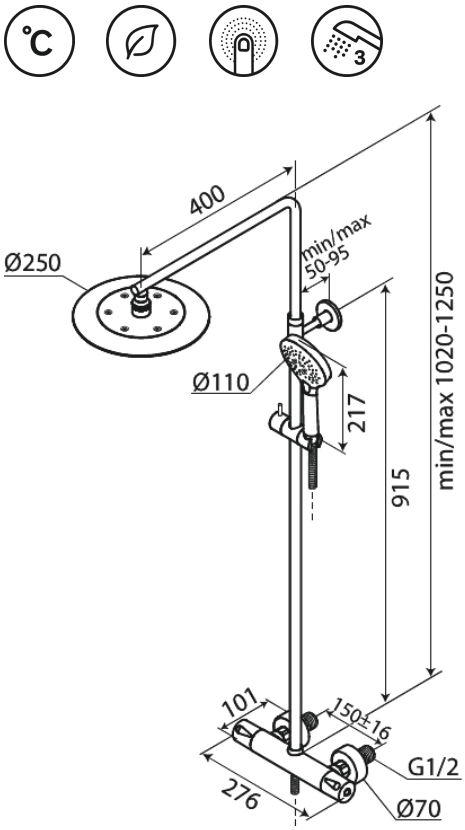

FM Mattsson AB
Box 480, SE-792 27 Mora

Tel.: 0250-59 64 50 kundservice@fmmattssongroup.com

För mer information besök https://damixa.se

damixa