Osier

Köksblandare

Art.nr.	181410000	**RSK nummer:**	8227712
Ytbehandling:	Krom	**EAN**	5708516811657
Serie:	Osier		

Egenskaper:

1-grepps blandare
120 graders svängbarhetsbegränsning
Keramisk insats
Kallstart
Rub-Clean sil
Skållningsskydd
Eco-Save vattensparfunktion
Diskmaskinsavstängning

Unika egenskaper

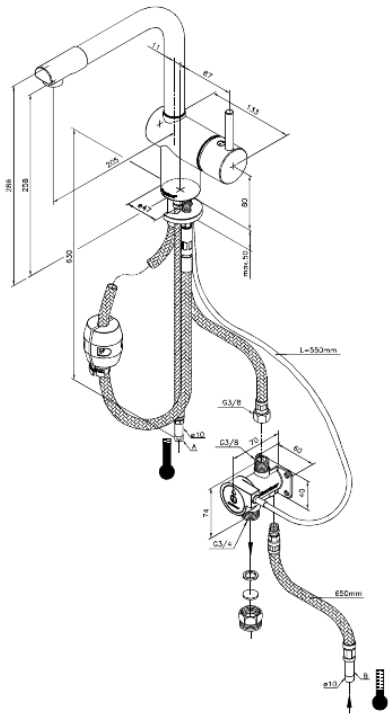

FM Mattsson AB
Box 480, SE-792 27 Mora

Tel.: 0250-59 64 50 kundservice@fmmattssongroup.com

damixa