Osier

# Köksblandare

| | | | |
|---|---|---|---|
| **Artikelnummer:** | 181240000 | **RSK nummer:** | 8302500 |
| **Ytbehandling:** | Krom | **EAN nummer:** | 5708516738800 |
| **Serie:** | Osier | | |

**Egenskaper:**

1-grepps blandare
120 graders svängbarhetsbegränsning
Keramisk insats
Kallstart
Rub-Clean sil
Skållningsskydd
Eco-Save vattensparfunktion
Diskmaskinsavstängning
Handdusch med dubbla funktioner

**Unika egenskaper**

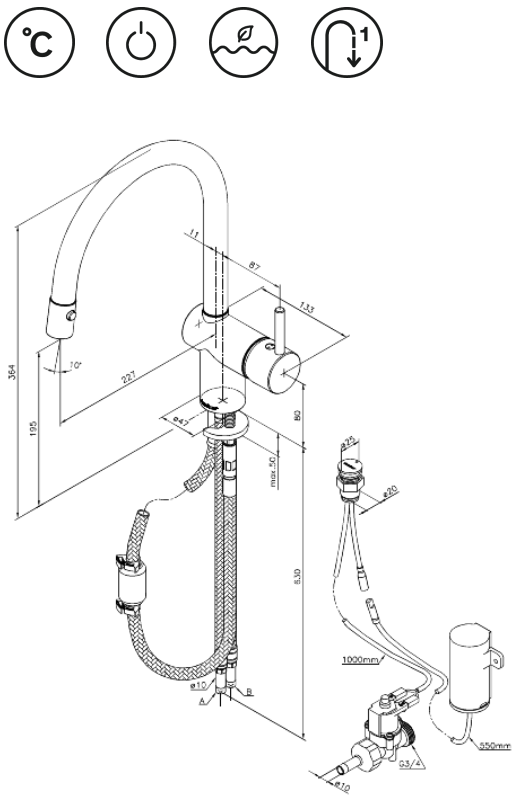


**FM Mattsson AB**
Box 480, SE-792 27 Mora

Tel.: 0250-59 64 50 kundservice@fmmattssongroup.com

För mer information besök https://damixa.se

damixa