Osier

Köksblandare med diskmaskinsavstängning

Artikelnummer: 180750000
Ytbehandling: Krom
Serie: Osier

RSK nummer: 8311442
EAN nummer: 5708516829607

Egenskaper:

1-grepps blandare
120 graders svängbarhetsbegränsning
Keramisk insats
Kallstart
Rub-Clean sil
Skållningsskydd (38°C)
Flöde 8 l/min
Eco-Save vattensparfunktion

Unika egenskaper

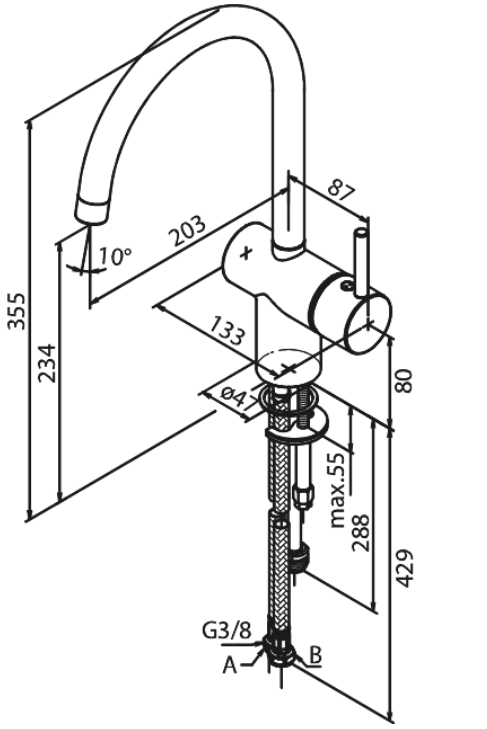

FM Mattsson AB
Box 480, SE-792 27 Mora

Tel.: 0250-59 64 50 kundservice@fmmattssongroup.com

För mer information besök https://damixa.se

damixa