Slate

Pro Köksblandare

Artikelnummer: 651297400
Ytbehandling: Krom/Svart
Serie: Slate

RSK nummer: 8311432
EAN nummer: 5708516829522

Egenskaper:

1-grepps blandare
120 graders svängbarhetsbegränsning
Keramisk insats
Kallstart
Rub-Clean sil
Skållningsskydd (38ºC)
Flöde 8 l/min
Eco-Save vattensparfunktion

Unika egenskaper

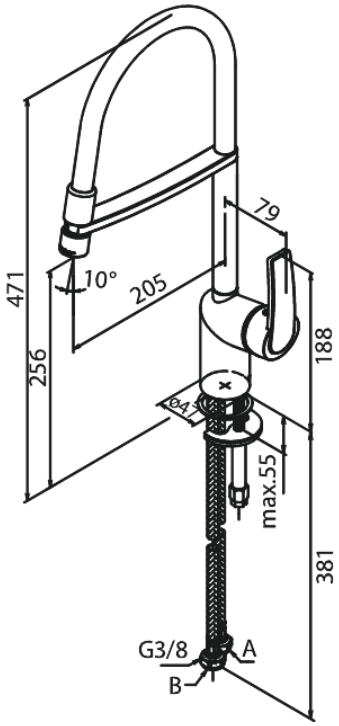

FM Mattsson AB
Box 480, SE-792 27 Mora

Tel.: 0250-59 64 50 kundservice@fmmattssongroup.com

För mer information besök https://damixa.se

damixa